【別紙3】

沼津市立病院システム一覧概念図（案）

【別紙3-1】

沼津市立病院　病院情報システム（HIS）　概念図

院内ギガビットイーサネット　（外部と切り離し）

枠内は更新対象システム部分

電子カルテ及びグループウェア　ユーザ数　約700
院内イーサネット接続PC　約600

病院管理課
- 公営企業会計システム
- 給与明細システム
- 出退勤管理システム
- 自動支払機　4台

医事課
- ・医事会計システム
  - ・DWHシステム
  - ・電子レセプトシステム
  - ・レセプトチェック
- ・・DPCコーディングシステム
- ・診断書作成システム
- 会計待ち表示システム
- 再来受付機
  外来　4台
  受付窓口用　2台
- 診察券発行機　2台
- オンライン資格審査システム
  （マイナンバーカード認証）
  カードリーダー　4台
  PC5台（4台＋管理機1台）

各診療科・各病棟
- ・電子カルテシステム
- ・記録作成・地域連携受入返書
- ・オーダエントリ）
  処方、検体検査、注射、再診予約、食事、輸血
  化学療法、栄養指導、内視鏡、放射線検査、
  看護支援、病床管理　他
- 看護管理日誌システム、
  診療支援システム
  バイタルチェックシステム　他
- 診察順表示システム
- 更新時新規追加
  - ・多要素認証
  - ・統合診療支援システム

臨床検査科
- 検体検査システム
- 病理検査システム
- 微生物検査システム
- 輸血管理システム
- 採血管準備システム

生理・内視鏡システム
- ・　外科、消化器内科　医師
- ・　臨床検査科（生理検査室）

臨床工学科
血ガス分析装置システム
- 新規追加
  - ・ME機器管理システム

臨床工学科　共同管理

病棟
- ・生体情報システム

ICU
- ・重症患者監視システム

看護部（診療）
HRジョイント（テルモ）
- ・体温計　・血圧計
- ・SPO2

放射線科
- ・読影レポートシステム
- ・放射線情報(RIS)システム
- ・放射線画像システム
- ・線量測定システム
  （外部専用線にて
  クラウドサーバへ
  データ提出）

手術室
- ・手術・麻酔管理システム
  手術予約、麻酔記録
  術中看護記録

栄養管理科
- ・給食管理システム

産婦人科
- ・分娩監視システム

外来診療科
眼科
- ・眼底カメラシステム

耳鼻いんこう科
- ・耳鼻内視鏡システム

情報システム管理室
- ・グループウウェア
- ・院内メールサーバ
- ・今日の診療（医療辞書）
- ・ウィルス対策ソフト
- ・資源管理システム
  （院内環境監視等）

看護部（人員管理）
- ・看護勤務管理システム

医事課と共同管理

感染対策室
感染対策システム

医療安全管理室
インシデント管理システム

診療情報管理室
- 診療情報管理システム
- ・病歴管理システム

病院施設課
- ・薬品管理発注システム

薬剤部
- ・処方調剤システム
- ・注射準備システム
- ・麻薬台帳システム
- ・服薬指導システム
- ・薬品在庫管理システム
- ・薬品情報システム（DI）

市役所イントラネット　20台

病院ネットワークとは分離

Web経営分析システム

インターネット　約　200台

病院ネットワークとは分離

看護部
オンライン学習システム
- ・ナーシングスキル

臨床研修センター
医療安全等eラーニング
- ・セーフティープラス

【別紙3-2】
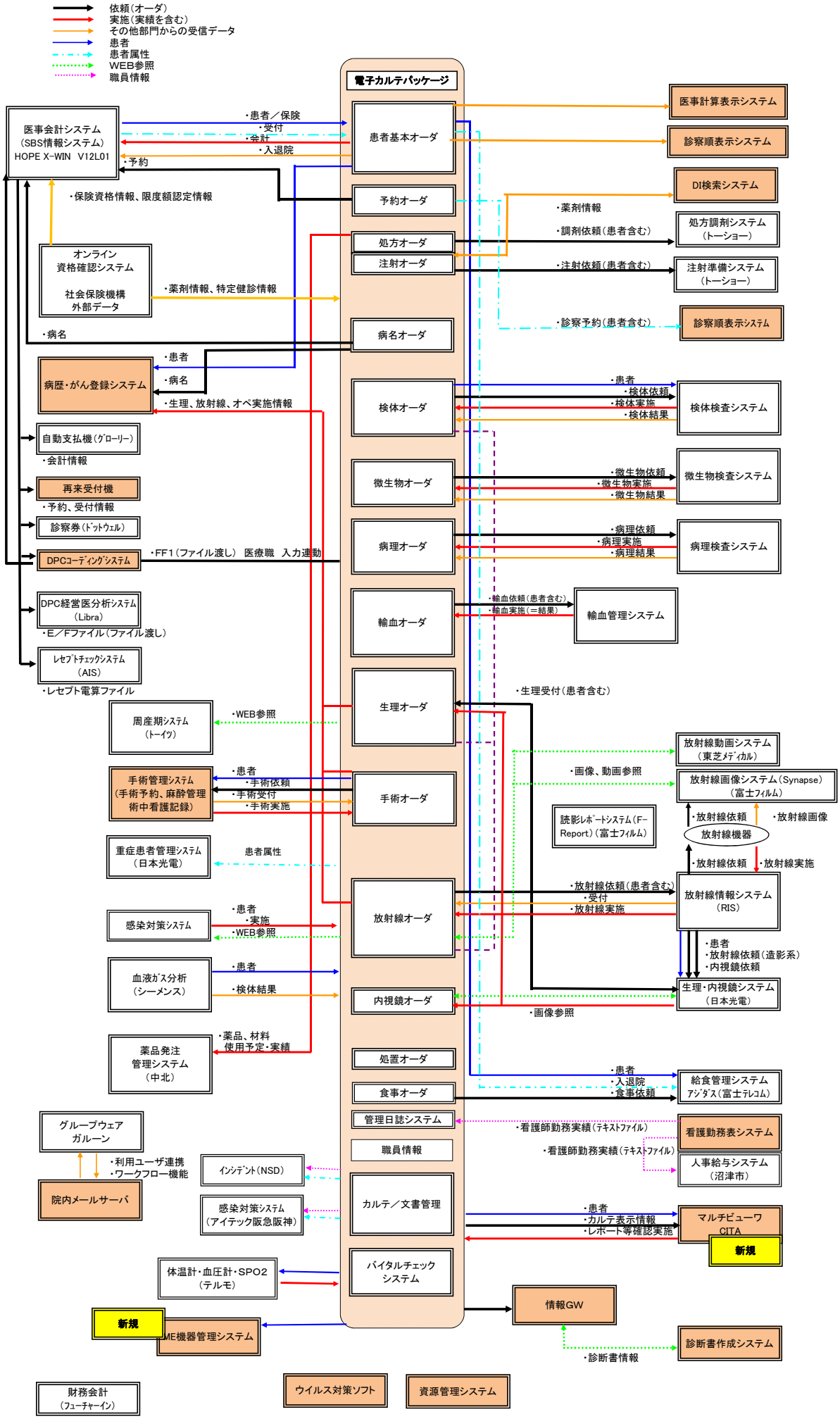
沼津市立病院　電子カルテシステム連携図（案）